Möbel LETZ

finden und Wohlfühlen

Typenplan

level 2 von Rudolf - Etagenbett mit Treppe und Schrank-Umbau

Wichtiger Hinweis für Sie

Etwaige Hinweise des Herstellers in dieser Produktinformation, die sich auf die Gewährleistung beziehen, haben für Sie keinerlei Bindungswirkung und können von Ihnen ignoriert werden. Ihre gesetzlichen Gewährleistungsrechte als Verbraucher uns gegenüber, als Ihrem Verkäufer, werden dadurch in keiner Weise berührt oder eingeschränkt.
Sie können sich wegen aller Mängel jederzeit an uns wenden. Darüber hinaus gehende Herstellergarantien bleiben natürlich unberührt. Dieser Artikel wird hergestellt von Möbelfabrik Fr. Rudolf & Sohn GmbH +Co.KG, Dreispitzenhohle 5, 36381 Schlüchtern, Deutschland

Möbel Letz GmbH
Am Gewerbepark 11
06895 Zahna-Elster

Tel.: 035383 - 6018 50
Fax.: 035383 - 6018 17

möbel rudolf 1895 R

N E U

Dekor Vulkangrau

level2

IDENT- UND TYPENÜBERSICHT level2

gültig ab: 01.06.2025

Wegen unterschiedlicher MwSt.-Sätze, Transport- und Abwicklungskosten hat außerhalb Deutschlands die jeweilige nationale Preisliste Gültigkeit.

Produktveränderungen und Qualitätsverbesserungen im Sinne des technischen Fortschrittes oder zum Erhalt der Lieferfähigkeit (Form/Farbe/Funktion/usw.), bzw. die Korrektur von irrtümlichen Angaben behalten wir uns vor.

Planbar mit CAD-Planungs-Software *furnplan*.

D

LIEFERBARE AUSFÜHRUNGEN:

1. DEKOR

Lieferbare Oberflächen (Nachbildungen = Nb.)

a) Holz-Nachbildung
- Bergahorn Nb.
- Rhode Island Nb.
- Natureiche Nb.
- Steineiche Nb.

b) Uni-Dekore
- Alpinweiß
- Cotton
- Hellgrau
- Felsgrau
- Vulkangrau **NEU**

In Dekor sind möglich:
Korpus und Fronten bei allen Artikeln.
Holz-Nachbildung und Uni-Dekore sind preisgleich und können je Ausführungsmerkmal beliebig kombiniert werden ohne Mehrpreis.

2. LACK (gegen Mehrpreis)

Bitte wählen Sie den gewünschten Farbton nach:
- Farbkarte RUDOLF Seidenmatt - Preisgruppe 1 (PG1)
- Farbkarte RUDOLF Supermatt Sonderkollektion - Preisgruppe 2 (PG2)
- weitere Farbtöne auf Anfrage

In Lack sind möglich:
Fronten: Türen, Schubkästen und Klappen sowie Frontblende der Unterschiebliege, Unterteile der Schreibtischplatte.
Die Mehrpreise für Ausführung LACK sind für alle Farbtöne innerhalb einer Preisgruppe gleich. Die jeweiligen Mehrpreise sind bei jeder Artikelgruppe je einzelnem Element in LACK angegeben. Der Mehrpreis wird immer je einem abgesetzten Element – also z.B. pro 1 Tür oder pro 1 Schubkasten berechnet.

Beispiele für Merkmalsverwendung Dekor und Lack

Beispiel Kommode

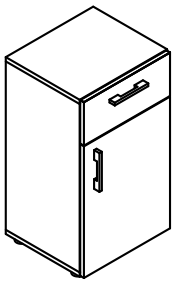

	Beispiel 1	Beispiel 2	Beispiel 3
Korpus	DEKOR Alpinweiß	DEKOR Hellgrau	DEKOR Cotton
Schubkasten	DEKOR Rhode Island Nb.	DEKOR Natureiche Nb.	LACK RUDOLF 0E11 Ziegel
Tür	DEKOR Rhode Island Nb.	LACK RUDOLF 0S11 Jaspis	LACK RUDOLF 0E11 Ziegel
	OHNE MEHRPREIS	**1 x MEHRPREIS PG2 für 1 Tür in LACK**	**1 x MEHRPREIS PG1 für 1 Tür in LACK 1 x MEHRPREIS PG1 für 1 Schubkasten in LACK**

3. POLSTER

Kunstlederfarben:
- Alpin
- Grau
- Melange
- Schwarz

Webstofffarben:
- Anthrazit
- Grau
- Petrol
- Rot
- Creme
- Hellblau
- Silber

Bitte bei Bestellung explizit angeben, ob Kunstleder oder Webstoff gewünscht ist!
Kunstleder und Webstoff sind preisgleich. Steppung wie auf den Abbildungen dargestellt.

4. GRIFFE

Alle abgebildeten Griffe sind preisgleich.

Best.Nr. G1	**Best.Nr. G2**	**Best.Nr. V1**	**Best.Nr. V2**
Metallgriff Oberfläche Chrom matt	**Metallgriff Oberfläche Anthrazit**	**Metallgriff Oberfläche Chrom matt**	**Metallgriff Oberfläche Anthrazit**
Breite 160mm, Bohrabstand: 128mm	Breite 160mm, Bohrabstand: 128mm	Breite 140mm, Bohrabstand: 128mm	Breite 140mm, Bohrabstand: 128mm

5. METALLBESCHLÄGE

Absturzsicherung und Handlauf sind ausschließlich in Anthrazit lieferbar.
Schreibtischgestell ist Alufarbig oder Schwarz lieferbar.

6. LEUCHTEN

Wir verwenden ausschließlich LED-Beleuchtung.
Dieses Produkt enthält Lichtquellen der Energieeffizienzklasse G.

ALLE ETAGENBETTEN HABEN IM OBERBETT EINEN METALLRAHMEN (=LATTENROST)

Das obere Bett ist konstruktionsbedingt ausgestattet mit stabilem anthrazitfarbenen pulverbeschichteten Metallrahmen an fixer Position mit 25 eingelassenen hochwertigen Schichtholz-Federholzleisten mit einem Mittelgurt. Max. Matratzenstärke oben ist 20 cm. Im unteren Bett wird ein handelsüblicher Lattenrost eingesetzt (nicht im Lieferumfang enthalten), die Einlegetiefe des Lattenrosts hat eine fixe Position und beträgt 19,5 cm unter Oberkante Bettseite. Matratzen sind bei allen Betten im Lieferumfang NICHT enthalten.

SICHERHEITSHINWEIS: Die Betten sind gefertigt nach DIN 747. Diese empfiehlt, dass das obere Bett der Etagenbetten nur für Kinder ab 6 Jahren geeignet ist. Die anzuwendende Norm geht bei Hochbetten davon aus, dass Kinder unter 6 Jahren die Gefahr des Herunterstürzens noch nicht abschätzen, auf dem Bett toben und trotz normgerechter Absturzsicherung stürzen können.
Diese strenge Norm gilt für alle auf dem Markt befindlichen Hochbetten in der EU.

 Druckfehler, Konstruktions-, Maß- und Modelländerungen vorbehalten. Alle Maße sind circa Maße in cm. Lieferzustand: a = aufgebaut, z = zerlegt.

W I C H T I G E H I N W E I S E für alle Etagenbetten

Für wichtige, zu beachtende Hinweise zu Lattenrosten, Matratzen, Nutzung etc., siehe allgemeine Hinweise auf Seite 2 unten.
Etagenbetten sind NICHT freistellbar, da sie aus Sicherheitsgründen IMMER mit der Rückseite an der Wand verschraubt werden müssen.
Sonderlängen der Liegefläche sind NICHT möglich.
Je Liegefläche max. 120 kg statische Belastung inkl. Matratze (und inkl. Lattenrost bei unterer Liegefläche) bei gleichmäßig verteilter Last.
Hierfür muss bei der unteren Liegefläche der Rahmen möglichst vollflächig, jedoch min. 2/3 auf jedem Rahmenauflagewinkel aufliegen.

ETAGENBETT-KOMBINATIONEN MIT 2x LIEGEFLÄCHE 90/200 und STAURAUM

Zusatzausstattungen sind gegen Mehrpreis möglich: Unterschiebliege, Schlösser für Treppe, LED Beleuchtung für Unterbett oder Treppe - siehe Seite 6.

				PG 1	PG 2
Korpus (Liege, Schränke, Treppe)	Dekor				
Türen	Dekor	oder	**Lack gegen Mehrpreis je Tür**	IN 129	IN 137
Schubkästen	Dekor	oder	**Lack gegen Mehrpreis je Schubkasten**	IN 120	IN 124
Klappen der Treppe	Dekor	oder	**Lack gegen Mehrpreis je Klappe**	IN 120	IN 124

Entfall Handlauf VHL ist möglich, wenn Treppe VTR seitlich direkt an mind. 210 cm hoher Wand steht	Minderpreis	IN 234
Entfall Liege unten VL1 (hier kann Liege VLM oder VLH mit Außenlänge 206cm eingebaut werden - bitte separat bestellen)	Minderpreis	IN 253

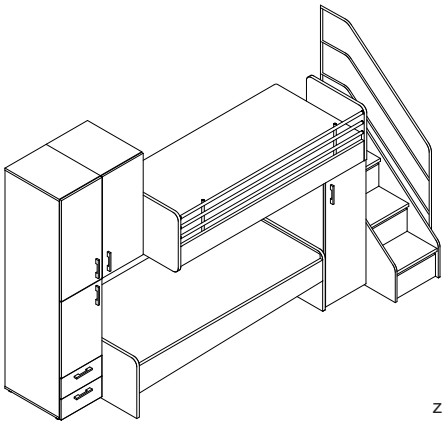

z

Vorschlag **V1**

Maße BxHxT 348 x 210 x 123 cm IN 464

bestehend aus:

Typen-Nr.	Bezeichnung	z / a	Maße BxHxT
VS44-L	Hochschrank: 2 Türen, 2 Schübe, 2 feste Böden, 3 E-Böden	z	45 x 210 x 61
VS47-R	Aufsatzschrank: 1 Tür, 2 E-Böden	a	45 x 96 x 61
VL1	Liege unten 90/200	z	206 x 55 x 97
VL2-R	Liege oben 90/200 inkl. Absturzsicherung und Metallrahmen	z	206 x 49 x 97
VH41-R	Unterbauschrank: 1 Tür, 1 Kleiderstange, hinten 1 Regal offen mit 2 Böden	a	45 x 120 x 97
VTR	Treppe mit 4 Klappen	a	49 x 120 x 123
VHL	Handlauf (kann entfallen, siehe oben)	z	3 x 193 x 114

Bei Bestellung bitte angeben
Korpus
Türen
Schubkästen
Klappen (Treppe)
Griff

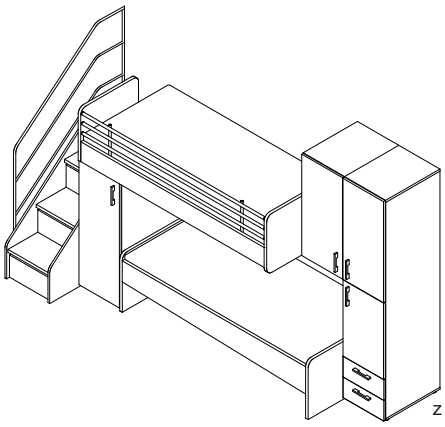

z

Vorschlag **V2**

Maße BxHxT 348 x 210 x 123 cm IN 464

bestehend aus:

Typen-Nr.	Bezeichnung	z / a	Maße BxHxT
VTR	Treppe mit 4 Klappen	a	49 x 120 x 123
VHL	Handlauf (kann entfallen, siehe oben)	z	3 x 193 x 114
VH41-L	Unterbauschrank: 1 Tür, 1 Kleiderstange, hinten 1 Regal offen mit 2 Böden	a	45 x 120 x 97
VL2-L	Liege oben 90/200 inkl. Absturzsicherung und Metallrahmen	z	206 x 49 x 97
VL1	Liege unten 90/200	z	206 x 55 x 97
VS47-L	Aufsatzschrank: 1 Tür, 2 E-Böden	a	45 x 96 x 61
VS44-R	Hochschrank: 2 Türen, 2 Schübe, 2 feste Böden, 3 E-Böden	z	45 x 210 x 61

Bei Bestellung bitte angeben
Korpus
Türen
Schubkästen
Klappen (Treppe)
Griff

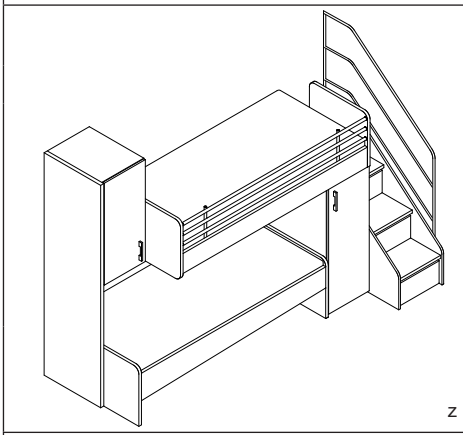

z

Vorschlag **V7**

Maße BxHxT 306 x 210 x 123 cm IN 451

bestehend aus:

Typen-Nr.	Bezeichnung	z / a	Maße BxHxT
VW59	Wange	z	3 x 210 x 59
VS48-L	Aufsatzschrank: 1 Tür, 2 E-Böden	a	45 x 96 x 61
VL1	Liege unten 90/200	z	206 x 55 x 97
VL2-R	Liege oben 90/200 inkl. Absturzsicherung und Metallrahmen	z	206 x 49 x 97
VH41-R	Unterbauschrank: 1 Tür, 1 Kleiderstange, hinten 1 Regal offen mit 2 Böden	a	45 x 120 x 97
VTR	Treppe mit 4 Klappen	a	49 x 120 x 123
VHL	Handlauf (kann entfallen, siehe oben)	z	3 x 193 x 114

Bei Bestellung bitte angeben
Korpus
Türen
Klappen (Treppe)
Griff

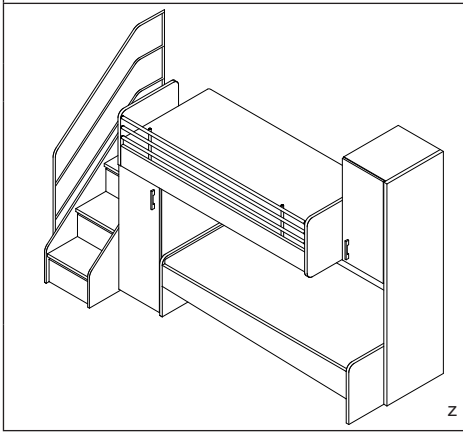

z

Vorschlag **V8**

Maße BxHxT 306 x 210 x 123 cm IN 451

bestehend aus:

Typen-Nr.	Bezeichnung	z / a	Maße BxHxT
VTR	Treppe mit 4 Klappen	a	49 x 120 x 123
VHL	Handlauf (kann entfallen, siehe oben)	z	3 x 193 x 114
VH41-L	Unterbauschrank: 1 Tür, 1 Kleiderstange, hinten 1 Regal offen mit 2 Böden	a	45 x 120 x 97
VL2-L	Liege oben 90/200 inkl. Absturzsicherung und Metallrahmen	z	206 x 49 x 97
VL1	Liege unten 90/200	z	206 x 55 x 97
VS48-R	Aufsatzschrank: 1 Tür, 2 E-Böden	a	45 x 96 x 61
VW59	Wange	z	3 x 210 x 59

Bei Bestellung bitte angeben
Korpus
Türen
Klappen (Treppe)
Griff

ETAGENBETT-KOMBINATIONEN MIT 2x LIEGEFLÄCHE 90/200 oder 1x LIEGEFLÄCHE 90/200 und STAURAUM

Siehe WICHTIGE HINWEISE auf Seite 3 oben.

Zusatzausstattungen sind gegen Mehrpreis möglich: Unterschiebliege (bei V25/V26), Schlösser für Treppe, LED Beleuchtung für Unterbett oder Treppe - siehe Seite 6.

				PG 1	PG 2
Korpus (Liege, Schränke, Treppe)	Dekor				
Türen	Dekor	oder	**Lack gegen Mehrpreis je Tür**	IN 129	IN 137
Klappen der Treppe	Dekor	oder	**Lack gegen Mehrpreis je Klappe**	IN 120	IN 124

Entfall Handlauf VHL ist möglich, wenn Treppe VTR seitlich direkt an mind. 210 cm hoher Wand steht — Minderpreis IN 234

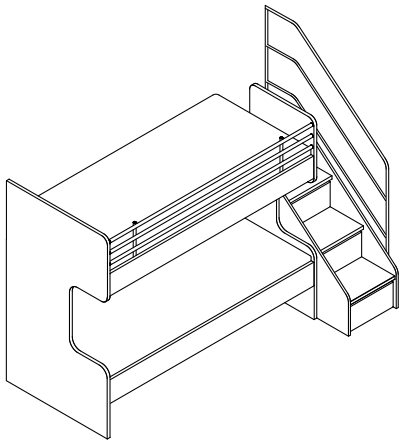

z

Vorschlag **V25**

Maße BxHxT 258 x 193 x 123 cm — IN 425

bestehend aus:

Typen-Nr.	Bezeichnung	z / a	Maße BxHxT
VL22-R	Etagenbett mit durchgehenden Kopfteilen - bestehend aus: Liege unten 90/200 Liege oben 90/200 inkl. Absturzsicherung und Metallrahmen	z	206 x 169 x 97
VTR	Treppe mit 4 Klappen	a	49 x 120 x 123
VHL	Handlauf (kann entfallen, siehe oben)	z	3 x 193 x 114

Bei Bestellung bitte angeben: **Korpus**, **Klappen (Treppe)**

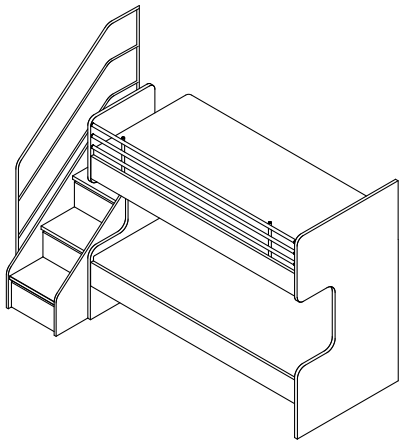

z

Vorschlag **V26**

Maße BxHxT 258 x 193 x 123 cm — IN 425

bestehend aus:

Typen-Nr.	Bezeichnung	z / a	Maße BxHxT
VTR	Treppe mit 4 Klappen	a	49 x 120 x 123
VHL	Handlauf (kann entfallen, siehe oben)	z	3 x 193 x 114
VL22-L	Etagenbett mit durchgehenden Kopfteilen - bestehend aus: Liege unten 90/200 Liege oben 90/200 inkl. Absturzsicherung und Metallrahmen	z	206 x 169 x 97

Bei Bestellung bitte angeben: **Korpus**, **Klappen (Treppe)**

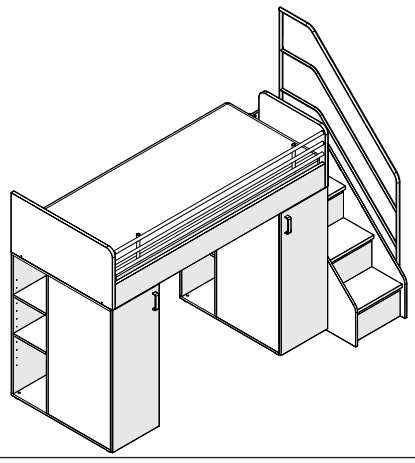

z

Vorschlag **V21**

Maße BxHxT 258 x 193 x 123 cm — IN 446 — **NEU**

bestehend aus:

Typen-Nr.	Bezeichnung	z / a	Maße BxHxT
VH41-L	Unterbauschrank: 1 Tür, 1 Kleiderstange, hinten 1 Regal offen mit 2 Böden	a	45 x 120 x 97
VSZ1 (2x)	Böden für Unterbauschrank	z	41 x 2 x 57
VH41-R	Unterbauschrank: 1 Tür, 1 Kleiderstange, hinten 1 Regal offen mit 2 Böden	a	45 x 120 x 97
VL3-R	Liege oben 90/200 inkl. Absturzsicherung und Metallrahmen	z	206 x 49 x 97
VTR	Treppe mit 4 Klappen	a	49 x 120 x 123
VHL	Handlauf (kann entfallen, siehe oben)	z	3 x 193 x 114

Bei Bestellung bitte angeben: **Korpus**, **Türen**, **Klappen (Treppe)**

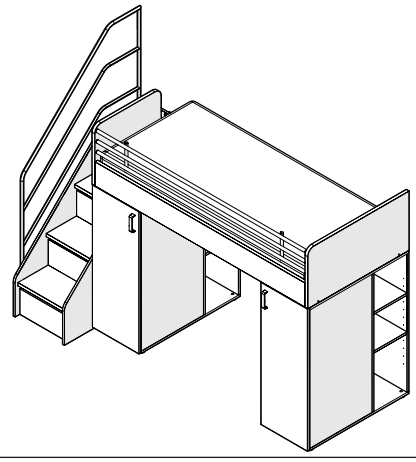

z

Vorschlag **V22**

Maße BxHxT 258 x 193 x 123 cm — IN 446 — **NEU**

bestehend aus:

Typen-Nr.	Bezeichnung	z / a	Maße BxHxT
VTR	Treppe mit 4 Klappen	a	49 x 120 x 123
VHL	Handlauf (kann entfallen, siehe oben)	z	3 x 193 x 114
VH41-L	Unterbauschrank: 1 Tür, 1 Kleiderstange, hinten 1 Regal offen mit 2 Böden	a	45 x 120 x 97
VSZ1 (2x)	Böden für Unterbauschrank	z	41 x 2 x 57
VH41-R	Unterbauschrank: 1 Tür, 1 Kleiderstange, hinten 1 Regal offen mit 2 Böden	a	45 x 120 x 97
VL3-L	Liege oben 90/200 inkl. Absturzsicherung und Metallrahmen	z	206 x 49 x 97

Bei Bestellung bitte angeben: **Korpus**, **Türen**, **Klappen (Treppe)**

Druckfehler, Konstruktions-, Maß- und Modelländerungen vorbehalten. Alle Maße sind circa Maße in cm. Lieferzustand: a = aufgebaut, z = zerlegt.

ETAGENBETT-KOMBINATIONEN MIT LIEGEFLÄCHE 90/200 UND SCHREIBTISCH

Siehe WICHTIGE HINWEISE auf Seite 3 oben.

Zusatzausstattungen sind gegen Mehrpreis möglich: Schlösser für Treppe, LED Beleuchtung für Schreibtisch oder Treppe - siehe Seite 6.

				PG 1	PG 2
Korpus (Liege, Schränke, Treppe)	Dekor				
Türen	Dekor	oder	**Lack gegen Mehrpreis je Tür**	IN 129	IN 137
Klappen der Treppe	Dekor	oder	**Lack gegen Mehrpreis je Klappe**	IN 120	IN 124
Klappe des Schreibtischregals	Dekor	oder	**Lack gegen Mehrpreis je Klappe**	IN 122	IN 127
Schreibtischunterbau	Dekor	oder	**Lack gegen Mehrpreis**	IN 144	IN 156

Entfall Handlauf VHL ist möglich, wenn Treppe VTR seitlich direkt an mind. 210 cm hoher Wand steht — Minderpreis IN 234

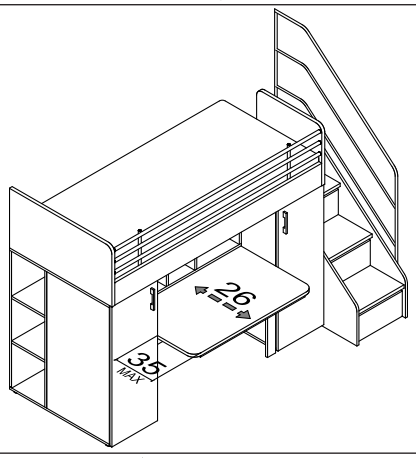

z

Vorschlag V11

Maße BxHxT 258 x 193 x 123 cm — IN 455

bestehend aus:

Typen-Nr.	Bezeichnung	z / a	Maße BxHxT
VH46-L	Unterbauschrank: 1 Tür, 2 E-Böden, hinten 1 Regal offen mit 2 Böden	a	45 x 120 x 97
VA115	Hängeregal: Regaleinteilung, 1 Klappe mit Schloss	a	115 x 47 x 40
VTP115	Tischplatte ausziehbar	z	115 x 73 x 61
VH45-R	Unterbauschrank: 1 Tür, 1 Kleiderstange, hinten 1 Regal offen mit 2 Böden	a	45 x 120 x 97
VL3-R	Liege oben 90/200 inkl. Absturzsicherung und Metallrahmen	z	206 x 49 x 97
VTR	Treppe mit 4 Klappen	a	49 x 120 x 123
VHL	Handlauf (kann entfallen, siehe oben)	z	3 x 193 x 114

Bei Bestellung bitte angeben
Korpus
Türen
Klappe (Hängeregal)
Schreibtischunterbau
Klappen (Treppe)
Griff

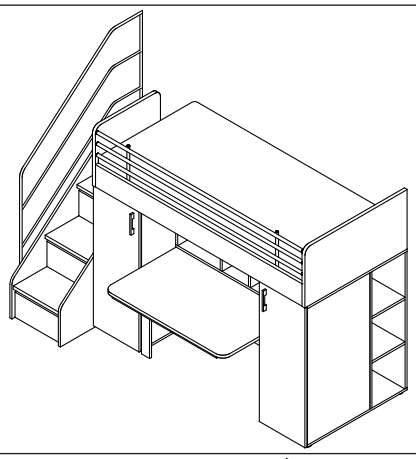

z

Vorschlag V12

Maße BxHxT 258 x 193 x 123 cm — IN 455

bestehend aus:

Typen-Nr.	Bezeichnung	z / a	Maße BxHxT
VTR	Treppe mit 4 Klappen	a	49 x 120 x 123
VHL	Handlauf (kann entfallen, siehe oben)	z	3 x 193 x 114
VH45-L	Unterbauschrank: 1 Tür, 1 Kleiderstange, hinten 1 Regal offen mit 2 Böden	a	45 x 120 x 97
VA115	Hängeregal: Regaleinteilung, 1 Klappe mit Schloss	a	115 x 47 x 40
VTP115	Tischplatte ausziehbar	z	115 x 73 x 61
VH46-R	Unterbauschrank: 1 Tür, 2 E-Böden, hinten 1 Regal offen mit 2 Böden	a	45 x 120 x 97
VL3-L	Liege oben 90/200 inkl. Absturzsicherung und Metallrahmen	z	206 x 49 x 97

Bei Bestellung bitte angeben
Korpus
Türen
Klappe (Hängeregal)
Schreibtischunterbau
Klappen (Treppe)
Griff

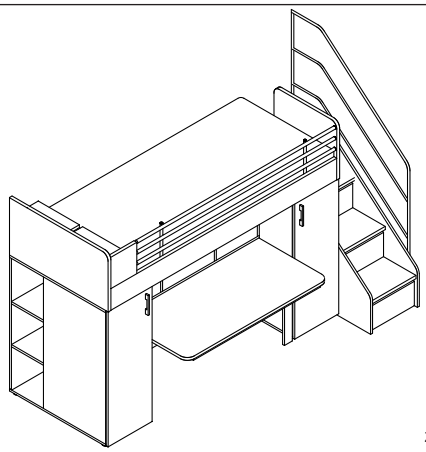

z

Kopfteil mit Ablagefläche und Stauraum ca. 90x25cm

Vorschlag V13

Maße BxHxT 283 x 193 x 123 cm — IN 460

bestehend aus:

Typen-Nr.	Bezeichnung	z / a	Maße BxHxT
VH46-L	Unterbauschrank: 1 Tür, 2 E-Böden, hinten 1 Regal offen mit 2 Böden	a	45 x 120 x 97
VA140	Hängeregal: Regaleinteilung, 1 Klappe mit Schloss	a	140 x 47 x 40
VTP140	Tischplatte ausziehbar	z	140 x 73 x 61
VH45-R	Unterbauschrank: 1 Tür, 1 Kleiderstange, hinten 1 Regal offen mit 2 Böden	a	45 x 120 x 97
VL4-R	Liege oben 90/200 inkl. Absturzsicherung und Metallrahmen, Ablagefläche und Stauraum am Kopfteil (2 waagr. Klappen in Korpusdekor)	z	231 x 49 x 97
VTR	Treppe mit 4 Klappen	a	49 x 120 x 123
VHL	Handlauf (kann entfallen, siehe oben)	z	3 x 193 x 114

Bei Bestellung bitte angeben
Korpus
Türen
Klappe (Hängeregal)
Schreibtischunterbau
Klappen (Treppe)
Griff

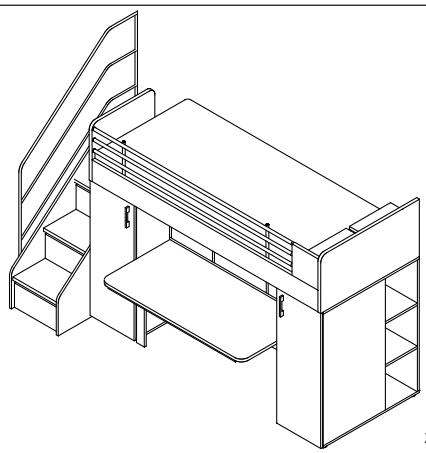

z

Kopfteil mit Ablagefläche und Stauraum ca. 90x25cm

Vorschlag V14

Maße BxHxT 283 x 193 x 123 cm — IN 460

bestehend aus:

Typen-Nr.	Bezeichnung	z / a	Maße BxHxT
VTR	Treppe mit 4 Klappen	a	49 x 120 x 123
VHL	Handlauf (kann entfallen, siehe oben)	z	3 x 193 x 114
VH45-L	Unterbauschrank: 1 Tür, 1 Kleiderstange, hinten 1 Regal offen mit 2 Böden	a	45 x 120 x 97
VA140	Hängeregal: Regaleinteilung, 1 Klappe mit Schloss	a	140 x 47 x 40
VTP140	Tischplatte ausziehbar	z	140 x 73 x 61
VH46-R	Unterbauschrank: 1 Tür, 2 E-Böden, hinten 1 Regal offen mit 2 Böden	a	45 x 120 x 97
VL4-L	Liege oben 90/200 inkl. Absturzsicherung und Metallrahmen, Ablagefläche und Stauraum am Kopfteil (2 waagr. Klappen in Korpusdekor)	z	231 x 49 x 97

Bei Bestellung bitte angeben
Korpus
Türen
Klappe (Hängeregal)
Schreibtischunterbau
Klappen (Treppe)
Griff

UNTERSCHIEBLIEGE mit METALLRAHMEN hochklappbar

Frontblende Dekor oder **Lack gegen Mehrpreis**

PG 1 IN 139 | PG 2 IN 149

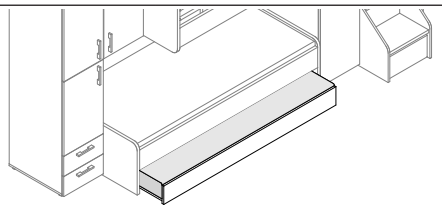

Unterschiebliege teilweise herausgerollt

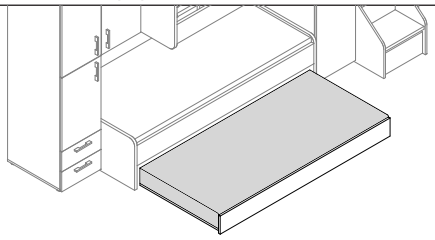

Herausgerollt und noch nicht hochgeklappt

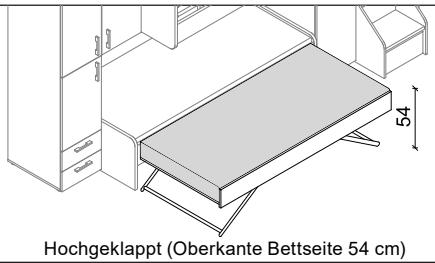

Hochgeklappt (Oberkante Bettseite 54 cm)

Bezeichnung Maße (BxHxT) cm **Typen-Nr.** IN	Unterschiebliege 94 x 26 x 198 **VLZ-M** 281 z	Funktionsvideo Passend zu den Etagenbett-Kombinationen V1-V2, V7-V8, V25-V26 Die Unterschiebliege kann herausgerollt (4 Rollen, geeignet für Hartböden) und auf Liegenhöhe von ca. 45 cm aufgeklappt werden. Liegefläche immer 90 x 200 cm, Außenmaße 92 x 24 x 197 cm. Hochklappbarer Metallrahmen mit je 13 Stück ca. 7 cm breiten Schichtholz-Federleisten (=Lattenrost). Bei Verwendung zweier Matratzen der gleichen Dicke in der VLZ-M sowie im unteren Bett ergibt sich durch das Hochklappen eine ebene Liegefläche. Matratze nicht im Lieferumfang enthalten. **Matratzenmaß 90 x 200 cm** **Matratzenstärke max. 20 cm** **Tragfähigkeit max. 120 kg** bei gleichmäßiger Belastung
Bei Bestellung bitte angeben	**Frontblende**	

UNTERSCHIEBLIEGE mit HOLZBODEN bzw. ROLLSCHUBKASTEN

Frontblende Dekor oder **Lack gegen Mehrpreis**

PG 1 IN 139 | PG 2 IN 149

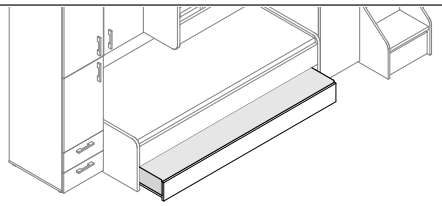

Unterschiebliege teilweise herausgerollt

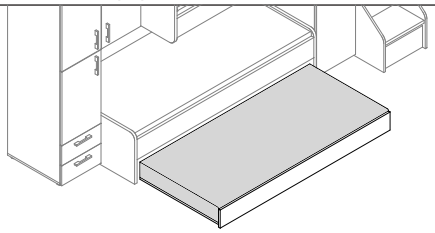

Herausgerollt - Nutzung als Unterschiebliege

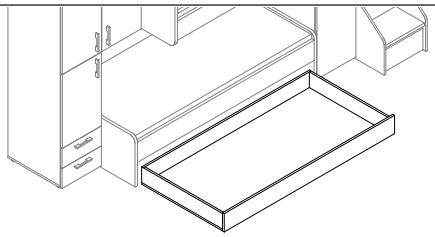

Herausgerollt - Nutzung als Rollschubkasten

Bezeichnung Maße (BxHxT) cm **Typen-Nr.** IN	Unterschiebliege 94 x 26 x 198 **VLZ-H** 246 z	Passend zu den Etagenbett-Kombinationen V1-V2, V7-V8, V25-V26 Die Unterschiebliege ist verwendbar als Gästebett oder als großer Rollschubkasten. Verwendung als Rollschubkasten: Kasteninnenmaß ca. 90 x 13 x 193 cm. Verwendung als Gästebett: Keine Montage der Kopfteile der Unterschiebliege, kein Einlegerahmen benötigt. Liegefläche immer 90 x 200 cm. Matratze nicht im Lieferumfang enthalten. **Matratzenmaß 90 x 200 cm** **Matratzenstärke max. 20 cm** **Tragfähigkeit max. 110 kg** bei gleichmäßiger Belastung
Bei Bestellung bitte angeben	**Frontblende**	

ZUBEHÖR	**Beleuchtung für Etagenbett**		**Beleuchtung für Treppe**	**Schlösser für Treppe**
	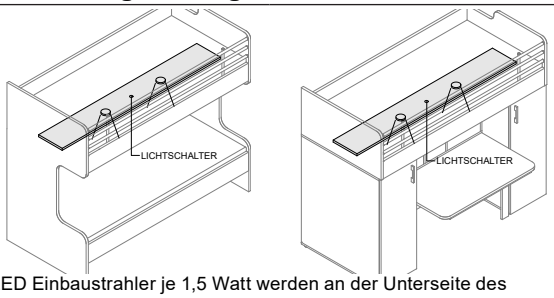 z		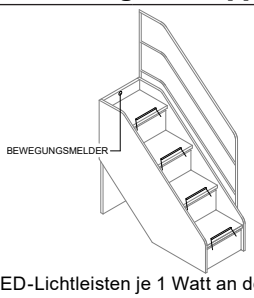 a	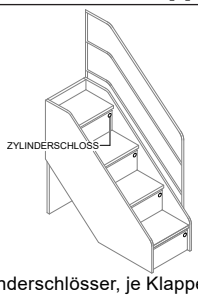 a
	2 LED Einbaustrahler je 1,5 Watt werden an der Unterseite des Oberbetts montiert. Betätigung über Wippschalter. VLX2 passend für Artikel für V1-V2, V7-V8, V25-V26 VLX20 passend für Artikel V11-V14, V21-22 **Trafo bitte separat bestellen.**		4 LED-Lichtleisten je 1 Watt an der Unterkante jeder Treppenstufe. Betätigung über Bewegungssensor, montiert über oberster Treppenstufe. **Trafo bitte separat bestellen.**	4 Zylinderschlösser, je Klappe 1 Schloss, jeweils 2 Klappen mit gleicher Schließung. So hat jedes Bett 2x2 persönliche Fächer.
Bezeichnung **Typen-Nr.** IN	Beleuchtung für Unterbett **VLX2** 186	Beleuchtung für Schreibtisch **VLX20** 186	Beleuchtung für Treppe Etagenbett **VLX4** 209	Schlösser für Treppe Etagenbett **VTR-S** 188

ZUBEHÖR	**Beleuchtungszubehör**				**Einlegeboden**
	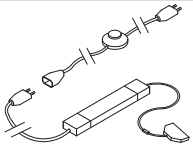	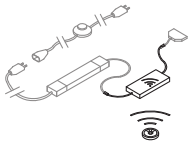	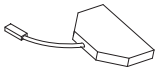		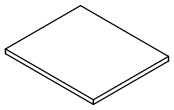
	Kabellängen ab Stecker: 1m Kabel (230V), Fußtretschalter, 3m Kabel (230V), Eurostecker flach, 2m Kabel (230V), Trafo 20W, 0,2m Kabel (12V), 6-fach Verteiler. Versorgt max. 13 LED-Einbaustrahler.	Optional zum Trafo. 12V. Entweder zwischen Trafo und 6-fach Verteiler oder nach 6-fach Verteiler für einzelne Leuchtgruppen montierbar. Steuerung von max. 3 Funkempfängern je Fernbedienung (inkl. Dimmen).	6-fach Verteiler 12V	Kabel-verlängerung 5m 12V	Passend zu den Schränken: VH41 VH45 VH46 VS44 VS47 VS48
Bezeichnung Maße (BxHxT) cm **Typen-Nr.** IN	Trafo I EVG 230V 20W **V-TRAFO** 150	Funkempfänger mit Fernbedienung **V-FUNK** 180	Verteiler **V-VERT** 127	Kabel **V-VERL** 127	Einlegeboden 41 x 2 x 57 **VSZ1** 140
Bei Bestellung bitte angeben					**Korpus**

Druckfehler, Konstruktions-, Maß- und Modelländerungen vorbehalten. Alle Maße sind circa Maße in cm. Lieferzustand: a = aufgebaut, z = zerlegt.

KASTENLIEGE mit 3 SCHÜBEN und UNTERSCHIEBLIEGE mit METALLRAHMEN (s. VLZ-M)

3 Schubkästen mit gedämpftem Selbsteinzug. Tragfähigkeit 10 kg je Schubkasten. Innenmaße je BxHxT ca. 60 x 7 x 52 cm.
Unten Unterschiebliege VLZ-M – Beschreibung siehe vorherige Seite. Keine ebene Liegefläche mit hochgeklappter Liege.
Die Abbildung zeigt die Höhe der Oberkante Bettseite.
Informationen zur Einlegetiefe, Sitzhöhe, Belastungsangaben etc. unter www.rudolf-moebel.de/liegeninfo oder QR Code scannen.

				PG1	PG2
Korpus	Dekor				
Schubkästen	Dekor	oder	**Lack gegen Mehrpreis je Schubkasten**	IN 120	IN 124
Front der Unterschiebliege	Dekor	oder	**Lack gegen Mehrpreis**	IN 139	IN 149

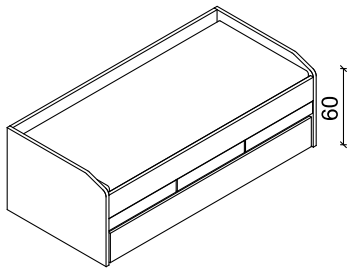

z

Obere Liege wird OHNE Matratze und Rahmen geliefert, untere Liege OHNE Matratze.			
Liegefläche OBEN B x L	90 x 200	100 x 200	120 x 200
Liegefläche UNTERSCHIEBL B x L	90 x 200	90 x 200	90 x 200
Maße (BxHxT) cm	97 x 70 x 206	107 x 70 x 206	127 x 70 x 206
Typen-Nr.	**VLM-09**	**VLM-10**	**VLM-12**
IN	368	371	374
Bei Bestellung bitte angeben	**Korpus** **Schubkästen** **Frontblende der Unterschiebliege**		
Sonderlänge	NICHT möglich		

KASTENLIEGE mit 3 SCHÜBEN und UNTERSCHIEBLIEGE mit HOLZBODEN (s. VLZ-H)

3 Schubkästen mit gedämpftem Selbsteinzug. Tragfähigkeit 10 kg je Schubkasten. Innenmaße je BxHxT ca. 60 x 7 x 52 cm.
Unten Unterschiebliege VLZ-H, auch als großer Rollschubkasten nutzbar – Beschreibung siehe vorherige Seite.
Die Abbildung zeigt die Höhe der Oberkante Bettseite.
Informationen zur Einlegetiefe, Sitzhöhe, Belastungsangaben etc. unter www.rudolf-moebel.de/liegeninfo oder QR Code oben scannen.

				PG1	PG2
Korpus	Dekor				
Schubkästen	Dekor	oder	**Lack gegen Mehrpreis je Schubkasten**	IN 120	IN 124
Front der Unterschiebliege	Dekor	oder	**Lack gegen Mehrpreis**	IN 139	IN 149

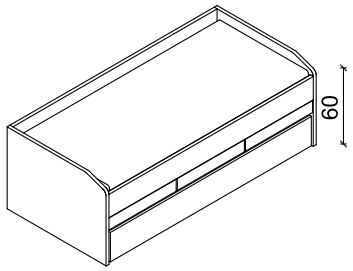

z

Obere Liege und Unterschiebliege wird OHNE Matratze und Rahmen geliefert.			
Liegefläche OBEN B x L	90 x 200	100 x 200	120 x 200
Liegefläche UNTERSCHIEBL B x L	90 x 200	90 x 200	90 x 200
Maße (BxHxT) cm	97 x 70 x 206	107 x 70 x 206	127 x 70 x 206
Typen-Nr.	**VLH-09**	**VLH-10**	**VLH-12**
IN	360	362	367
Bei Bestellung bitte angeben	**Korpus** **Schubkästen** **Frontblende der Unterschiebliege**		
Sonderlänge	NICHT möglich		

LIEGE

Korpus Dekor

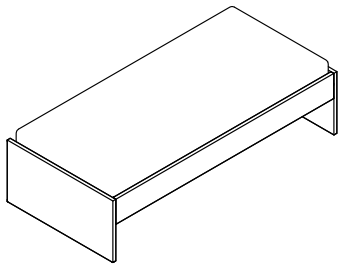

z

Oberkante Bettseite 49 cm		Lichte Höhe 29 cm	
Einlegetiefe 19,5 cm			
Liegefläche	90 x 200	100 x 200	120 x 200
Maße (BxHxT) cm	97 x 49 x 206	107 x 49 x 206	127 x 49 x 206
Typen-Nr.	**VL8-09**	**VL8-10**	**VL8-12**
IN	253	263	270
Bei Bestellung bitte angeben	**Korpus**		
Sonderlänge	190, 210 oder 220 cm		
Mehrpreis IN	130		

HÄNGESCHRANK über KASTENLIEGE

				PG1	PG2
Korpus	Dekor				
Türen	Dekor	oder	**Lack gegen Mehrpreis je Tür**	IN 129	IN 137

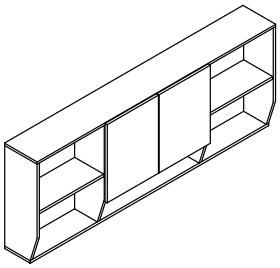

a

Bezeichnung	Hängeschrank Mittig 2 Türen und 1 Boden, darunter ein offenes Fach. Links und rechts jeweils ein offenes Fach mit je 1 E-Boden. **maximale Belastbarkeit 60 kg je Hänger**	Beleuchtung für Hängeschrank VA206 3 LED-Einbaustrahler je 1,5 W montiert im Unterboden des Hängers. **Trafo bitte separat bestellen.**
Maße (BxHxT) cm	206 x 79 x 30	je 6 x 1 x 6
Typen-Nr.	**VA206**	**VX3**
IN	320	176
Bei Bestellung bitte angeben	**Korpus** **Türen**	

RÜCKENLEHNE GEPOLSTERT

Die Rückenlehne passt bei den Liegen auf Kopfteil, Fußteil oder Bettseite und wird einfach aufgesteckt. Die Stellfläche des Bettes bleibt gleich, die Rückenlehne steht senkrecht. Die Höhe des Bettes vergrößert sich um ca. 32 bzw. 42 cm, das Polster wird direkt auf der Oberkante Bettseite oder mit ca. 10 cm Abstand nach oben versetzt montiert. Bei einer Polsterecke (Rückenlehne auf Kopfteil und Bettseite) empfehlen wir statt für jeweils die komplette Länge bzw. Breite (Kollision in der Ecke) min. eine der Rückenlehnen kürzer zu bestellen. Nur bei den Etagenbetten V1-V2 und V7-V8 ist bei der unteren Liege an der hinteren Bettseite ein Polster möglich. Bei allen Etagenbetten ist bei der oberen Liege KEIN Polster möglich.

Polstermaterial	Kunstleder oder Webstoff
Polsterfarbe	s. Vorblatt

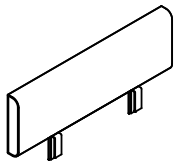

z

Liegenbreite/-länge cm	90	100	120	180	200
Maße (BxHxT) cm	97 x 32 x 8	107 x 32 x 8	127 x 32 x 8	187 x 32 x 8	206 x 32 x 8
Typen-Nr.	**VPL-09**	**VPL-10**	**VPL-12**	**VPL-18**	**VPL-20**
IN	201	216	224	243	249
Bei Bestellung bitte angeben	**Polstermaterial** **Polsterfarbe**				

ECKKLEIDERSCHRANK XL und XXL BEGEHBAR

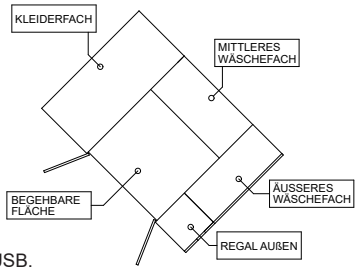

Grundfunktionen Verstauen/ Schlafen/ Arbeiten auf kleinstem Raum optimal kombinierbar.
An die breite Außenseite des Schranks kann eine Liege angestellt werden in den Liegenbreiten bis 120 cm.
An der schmalen Außenseite des Schranks kann mit Schreibtisch / Korpustiefe 61cm weitergebaut werden.
Nachträglicher Umbau R / L ist NICHT möglich.
Die Inneneinteilung beinhaltet:

1 Kleiderfach	Innenmaße: 124 cm breit und 57 cm tief mit 1 Hutboden und Kleiderstange
1 Mittleres Wäschefach	Innenmaße: 60 (VS804) oder 90 (VS808) cm breit und 42 cm tief mit 4 festen Böden
1 Äußeres Wäschefach	Innenmaße: Mittelseite, 2 Fächer je 42 cm breit und 36 cm tief mit 8 E-Böden

1 Regal außen mit 2 festen Böden aus Holz und 2 Einlegeböden aus Glas
Inkl. zwei akkubetriebenen LED-Innenbeleuchtungen am Oberboden mit integriertem Bewegungsmelder, aufladbar über Mini USB.
Zusatzausstattungen gegen Mehrpreis: Innenschubkästen, Innenspiegel, LED-Beleuchtung im Außenregal, Kranz mit Beleuchtung – siehe unten und Seite 9.

Möblierungs-Beispiel 1

Erforderliches Stellmaß:
2,63 m x 3,68 m

Schreibtisch	VT13
Eckschrank	VS804-L
Liege 90/200	VLM-09
Hänger	VA206

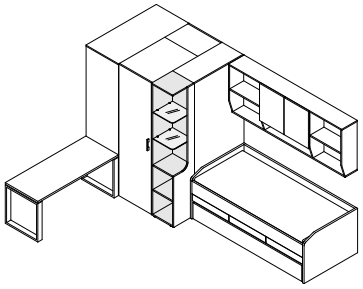

Möblierungs-Beispiel 2

Erforderliches Stellmaß:
3,15 m x 3,27 m

Liege 90/200	VLM-09
Bettkasten	LBC-09
Kommode	VK3-93
Eckschrank	VS808-L
Schreibtisch	VT13
Hänger	VA2-40
Hänger	VA2-96

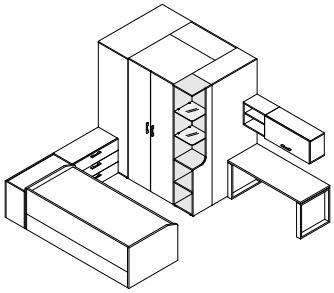

Korpus	Dekor			PG 1	PG 2
Regal	Dekor	oder	**Lack gegen Mehrpreis**	IN 196	IN 216
Tür(en)	Dekor	oder	**Lack gegen Mehrpreis je Tür**	IN 154	IN 168

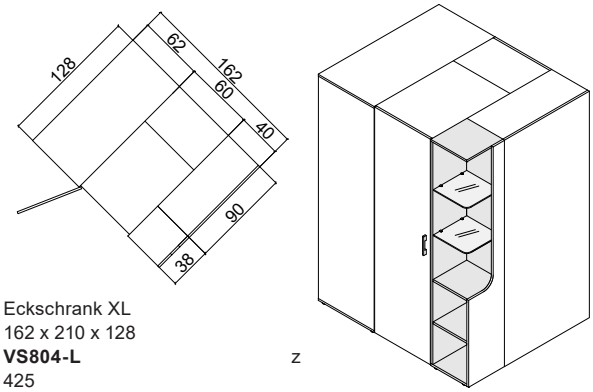

Bezeichnung	Eckschrank XL
Maße (BxHxT) cm	162 x 210 x 128
Typen-Nr.	**VS804-L** z
IN	425
Bei Bestellung bitte angeben	**Korpus** **Tür** **Griff** **Regal**

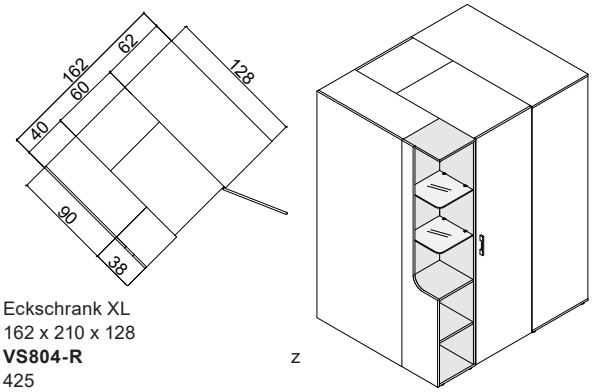

Bezeichnung	Eckschrank XL
Maße (BxHxT) cm	162 x 210 x 128
Typen-Nr.	**VS804-R** z
IN	425
Bei Bestellung bitte angeben	**Korpus** **Tür** **Griff** **Regal**

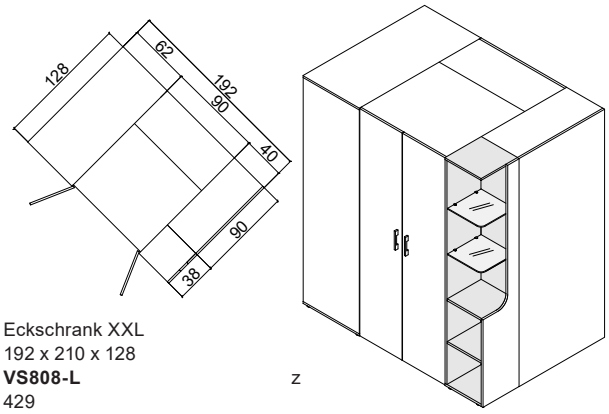

Bezeichnung	Eckschrank XXL
Maße (BxHxT) cm	192 x 210 x 128
Typen-Nr.	**VS808-L** z
IN	429
Bei Bestellung bitte angeben	**Korpus** **Türen** **Griff** **Regal**

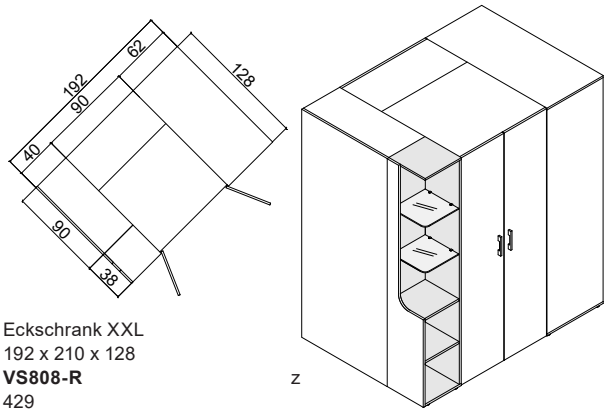

Bezeichnung	Eckschrank XXL
Maße (BxHxT) cm	192 x 210 x 128
Typen-Nr.	**VS808-R** z
IN	429
Bei Bestellung bitte angeben	**Korpus** **Türen** **Griff** **Regal**

Eckschrank **VS808** ist in Sonderbreite UND Sondertiefe möglich gegen Mehrpreis. Eckschrank **VS804** ist in Sondertiefe möglich gegen Mehrpreis.

Sonderbreite	Kürzung des Maßes 192cm: Türen und mittl. Wäschefach werden schmaler. Minimale Gesamtbreite ist 162cm	Mehrpreis IN 191
Sondertiefe	Kürzung des Maßes 128cm: Kleiderfach und äußeres Wäschefach werden schmaler. Minimale Gesamttiefe ist 98cm	Mehrpreis IN 182

Sondertiefe kann NICHT mit Schubkasten VZSK kombiniert werden!

ZUBEHÖR für ECKKLEIDERSCHRANK XL und XXL (weiteres Zubehör siehe nächste Seite)

Korpus Dekor

Bezeichnung	Einlegeboden für Kleiderfach	Schubkasten (Set) grifflos				VZSK passt nur in äußeres Wäschefach. Es sind max. 4 Schübe möglich. Bei Sondertiefe keine Schubkästen möglich.	LED-Einbaustrahler 1,5 W für Oberboden Außenregal
Maße (BxHxT) cm	124 x 2 x 57	innen: 38 x 12 x 33 a					6 x 1 x 6 **Trafo bitte separat bestellen.**
Typen-Nr.	**VSZ12**	1 Schub **VZSK1**	2 Schübe **VZSK2**	3 Schübe **VZSK3**	4 Schübe **VZSK4**		**VX1**
IN	146	146	177	192	207		142
Bei Bestellung bitte angeben	**Korpus**	**Korpus**					

Druckfehler, Konstruktions-, Maß- und Modelländerungen vorbehalten. Alle Maße sind circa Maße in cm. Lieferzustand: a = aufgebaut, z = zerlegt.

KLEIDERSCHRANK 2-türig

Nachträglicher Umbau L / R nicht möglich.

Korpus Dekor
Türen Dekor oder **Lack gegen Mehrpreis je Tür**

				PG1 IN 154	PG2 IN 168
Breite 90 cm **Höhe 210 cm**	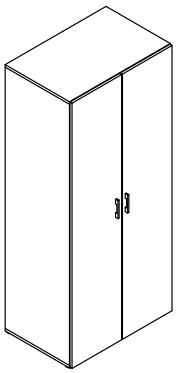	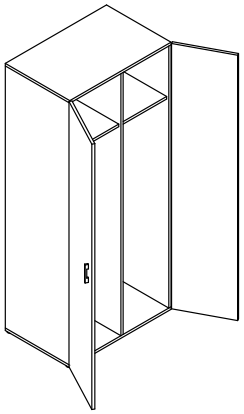 z	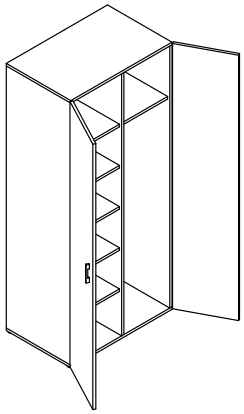 z	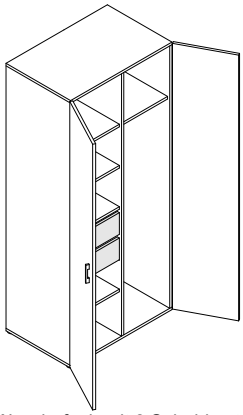 z	
Bezeichnung	Kleiderschrank 2-türig Innenausstattung wie abgebildet bzw. angegeben.	2x Kleiderfach	1x Wäschefach: 5 E-Böden 1x Kleiderfach: 1 Boden mit 1 Kleiderstange	1x Wäschefach mit 2 Schubkästen, 4 E-Böden 1x Kleiderfach: 1 Boden mit 1 Kleiderstange	
Maße (BxHxT) cm		90 x 210 x 61	90 x 210 x 61	90 x 210 x 61	
Typen-Nr.		**VS91**	**VS92-L (Abb.)** **VS92-R**	**VS93-L (Abb.)** **VS93-R**	
IN		340	355	365	
Bei Bestellung bitte angeben		**Korpus** **Türen** **Griff**	**Korpus** **Türen** **Griff**	**Korpus** **Türen** **Griff**	

KLEIDERSCHRANK 1-türig

Nachträglicher Umbau L / R nicht möglich.

Korpus Dekor
Tür Dekor oder **Lack gegen Mehrpreis je Tür**

				PG1 IN 154	PG2 IN 168
Breite 46 cm **Höhe 210 cm**	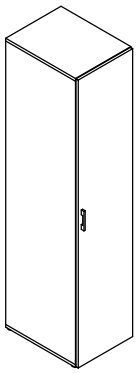	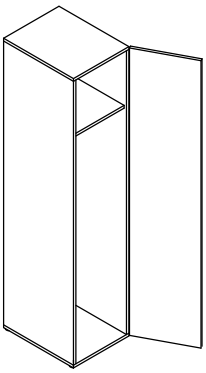 z	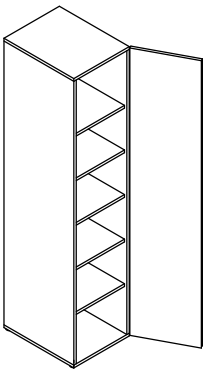 z	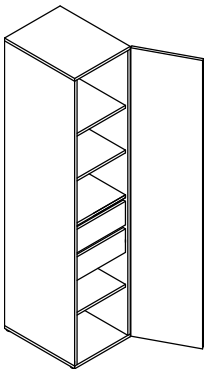 z	
Bezeichnung	Kleiderschrank 1-türig Innenausstattung wie abgebildet bzw. angegeben. Abb. zeigt rechten Schrank R.	1x Kleiderfach	1x Wäschefach: 5 E-Böden	1x Wäschefach mit 2 Schubkästen, 4 E-Böden	
Maße (BxHxT) cm		46 x 210 x 61	46 x 210 x 61	46 x 210 x 61	
Typen-Nr.		**VS41-L** **VS41-R (Abb.)**	**VS42-L** **VS42-R (Abb.)**	**VS43-L** **VS43-R (Abb.)**	
IN		274	309	342	
Bei Bestellung bitte angeben		**Korpus** **Tür** **Griff**	**Korpus** **Tür** **Griff**	**Korpus** **Tür** **Griff**	

ZUBEHÖR für	**Eckkleiderschränke XL VS804 und XXL VS808**				**(Eck) Kleiderschränke**	**Kleiderschränke**
	Korpus		Dekor			
	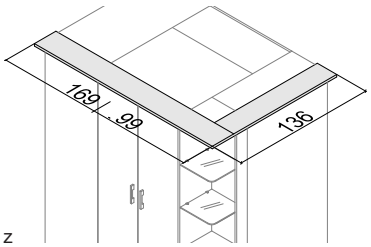 z Kranzleiste ca. 2,8 cm stark, steht ca. 8 cm über Schrank über. Zu tiefen- oder breitengekürztem Schrank Sondermaß ohne Mehrpreis.		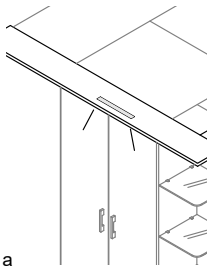 a Einbauleiste für Kranz, **Trafo bitte separat bestellen.**	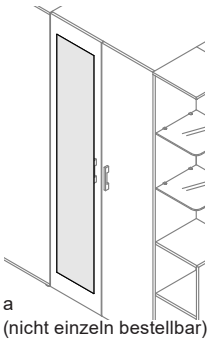 a (nicht einzeln bestellbar)	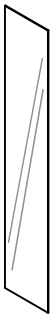 a passend außen auf Tür(en) für: VS41/42/43 VS91/92/93 VS400 VS804 VS808 (nicht einzeln bestellbar)	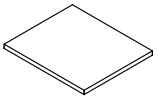 passend für: VS41/42/43 VS91/92/93
Bezeichnung	Kranz f. VS804	Kranz f. VS808	LED-Beleuchtung 2 Watt	Spiegel innen montiert	Spiegel außen montiert	Einlegeboden
Maße (BxHxT) cm	169 x 3 x 136	199 x 3 x 136	45 x 1,5	31 x 174 x 0,3	26 x 207 x 0,3	42 x 2 x 56
Typen-Nr.	**VSZ4-L (Abb.)** **VSZ4-R**	**VSZ8-L (Abb.)** **VSZ8-R**	**VXU**	**VSZ14**	**VSZ21**	**VSZ2**
IN	168	172	142	167	170	140
Bei Bestellung bitte angeben	**Korpus**					**Korpus**

ECKKLEIDERSCHRANK begehbar mit FALTTÜRE

Grundfunktionen Verstauen/ Schlafen optimal kombinierbar.
Nachträglicher Umbau L / R NICHT möglich.
An die breite Außenseite des Schranks mit Regalteil kann eine Liege angestellt werden in den Liegenbreiten bis 100 cm.
Altenativ kann an die breite Außenseite mit Schreibtisch / Korpustiefe 61 cm weitergebaut werden.
An die schmale, 40 cm breite Außenseite kann mit Containern oder Elementen / Korpustiefe 40 cm weitergebaut werden.
Außenliegendes Regal mit 4 festen Böden.
Frontausführung immer als Falttüre mit gedämpften Anschlag. Rückwand 3 mm stark.

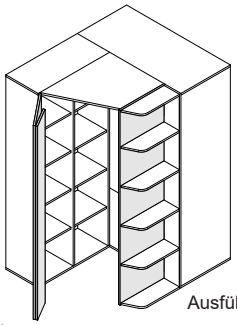

Ausführung L

Die Inneneinteilung beinhaltet:

1 Kleiderfach	Innenmaße: 124 cm breit und 59 cm tief mit 1 Hutboden und 1 Kleiderstange
1 Wäschefach (bei Ausführung L links)	Innenmaße: 84 cm breit und 36 cm tief mit 8 E-Böden

Inkl. zwei akkubetriebenen LED-Innenbeleuchtungen am Oberboden mit integriertem Bewegungsmelder, aufladbar über Mini USB.

Zusatzausstattungen gegen Mehrpreis: Innenschubkästen, Spiegel, LED-Beleuchtung im Außenregal, Einlegeböden – siehe diese Seite unten.

NEU

Möblierungs-Beispiel

Eckkleiderschrank kombiniert
mit Liege und offenem Element

Element 40 cm tief

Eckschrank	VS400-L
mit Regalbeleuchtung	VX4
Liege 100/200	

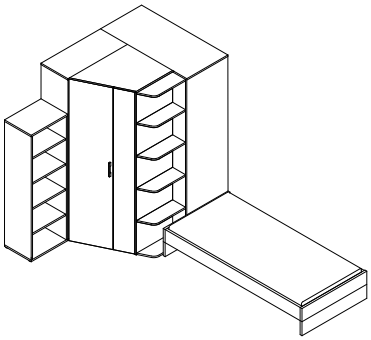

				PG 1	PG 2
Korpus	Dekor				
Türen	Dekor	oder	**Lack gegen Mehrpreis je 2 Türen**	IN 183	IN 198
Regalrückwand	Dekor	oder	**Lack gegen Mehrpreis**	IN 154	IN 168

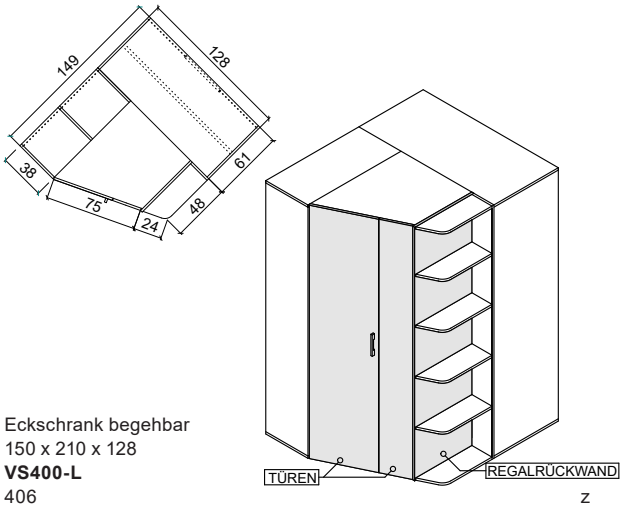

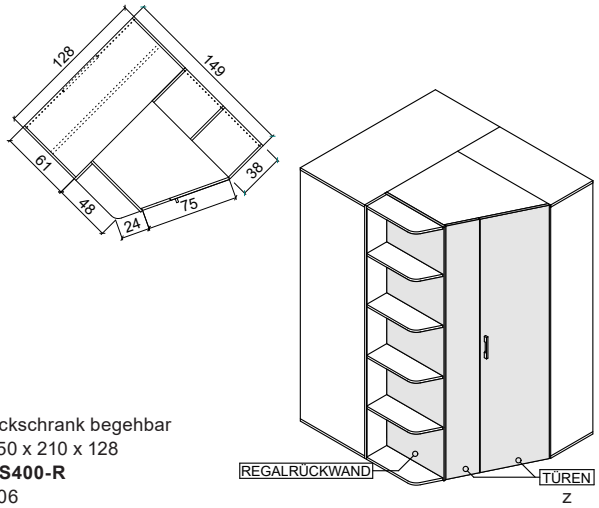

Bezeichnung	Eckschrank begehbar	Eckschrank begehbar
Maße (BxHxT) cm	150 x 210 x 128	150 x 210 x 128
Typen-Nr.	**VS400-L**	**VS400-R**
IN	406	406
	z	z
Bei Bestellung bitte angeben	**Korpus** **Türen** **Regalrückwand**	**Korpus** **Türen** **Regalrückwand**

ZUBEHÖR für ECKKLEIDERSCHRANK mit FALTTÜRE VS400

Korpus Dekor

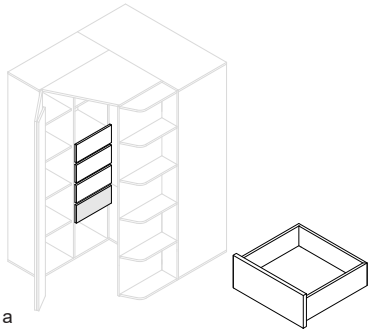

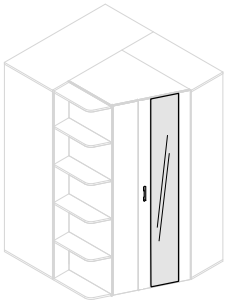

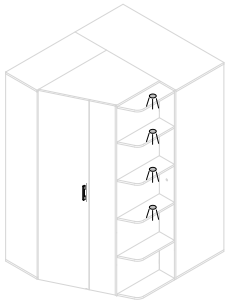

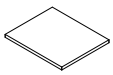

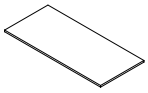

	a VZSK passt nur in inneres Wäschefach. Es sind max. 4 Schübe möglich.				a Außenspiegel für Falttüre (nicht einzeln bestellbar)	a Beleuchtung für die 4 oberen Regalböden. 4 LED-Strahler je 1,5 W, Schalter in Regalrückwand. **Trafo bitte separat bestellen.**	
Bezeichnung	Schubkasten (Set) grifflos				Spiegel außen montiert	LED Beleuchtung für Regal außen	Einlegeboden für Wäschefach
Maße (BxHxT) cm	innen: 38 x 12 x 33				26 x 207 x 0,3	je 6 x 1 x 6	42 x 2 x 35
	1 Schub	2 Schübe	3 Schübe	4 Schübe			
Typen-Nr.	**VZSK1**	**VZSK2**	**VZSK3**	**VZSK4**	**VSZ21**	**VX4**	**VSZ04**
IN	146	177	192	207	170	199	137
Bei Bestellung bitte angeben	**Korpus**						**Korpus**

Einlegeboden für Kleiderfach	
124 x 2 x 56	
VSZ13	
146	
Korpus	

Druckfehler, Konstruktions-, Maß- und Modelländerungen vorbehalten. Alle Maße sind circa Maße in cm. Lieferzustand: a = aufgebaut, z = zerlegt.

ANBAUELEMENTE Tiefe 40 cm

Nachträglicher Umbau L / R nicht möglich.

Korpus	Dekor			PG1	PG2
Türen bis Elementhöhe 81 cm	Dekor	oder	**Lack gegen Mehrpreis je Tür**	IN 127	IN 134
Türen Elementhöhe 210 cm	Dekor	oder	**Lack gegen Mehrpreis je Tür**	IN 143	IN 154
Schubkästen	Dekor	oder	**Lack gegen Mehrpreis je Schubkasten**	IN 120	IN 124

Höhe 61 cm	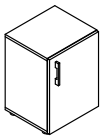 a	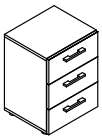 a	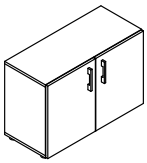 a	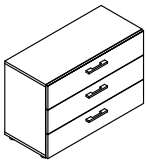 a
Bezeichnung	Kommode mit 1 Tür 1 E-Boden	Kommode mit 3 Schubkästen	Kommode mit 2 Türen 1 Mittelseite, 2 E-Böden	Kommode mit 3 Schubkästen
Maße (BxHxT) cm	45 x 61 x 40	45 x 61 x 40	90 x 61 x 40	90 x 61 x 40
Typen-Nr.	**VK3-41-L** **VK3-41-R (Abb.)**	**VK3-43**	**VK3-91**	**VK3-93**
IN	219	279	270	311
Bei Bestellung bitte angeben	**Korpus** **Tür** **Griff**	**Korpus** **Schubkästen** **Griff**	**Korpus** **Türen** **Griff**	**Korpus** **Schubkästen** **Griff**
Sonderbreite	20 - 44 cm	-	46 - 89 cm	-
Mehrpreis IN	146	-	146	-

Höhe 81 cm	a	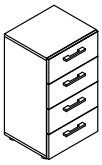 a	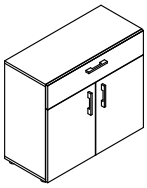 a	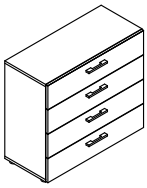 a
Bezeichnung	Kommode mit 1 Tür 1 Schubkasten, 1 E-Boden	Kommode mit 4 Schubkästen	Kommode mit 2 Türen 1 Schub, 1 Mittelseite, 2 E-Böden	Kommode mit 4 Schubkästen
Maße (BxHxT) cm	45 x 81 x 40	45 x 81 x 40	90 x 81 x 40	90 x 81 x 40
Typen-Nr.	**VK4-42-L** **VK4-42-R (Abb.)**	**VK4-43**	**VK4-92**	**VK4-93**
IN	253	307	309	336
Bei Bestellung bitte angeben	**Korpus** **Schubkasten** **Tür** **Griff**	**Korpus** **Schubkästen** **Griff**	**Korpus** **Schubkasten** **Türen** **Griff**	**Korpus** **Schubkästen** **Griff**

Höhe 210 cm	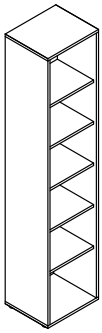 a	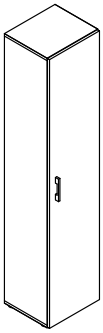 a	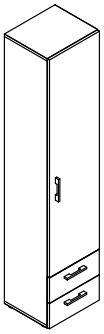 a	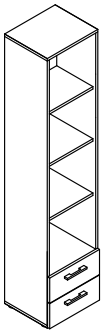 a
Bezeichnung	Element offen 5 E-Böden	Element mit 1 Tür 5 E-Böden	Element mit 1 Tür 3 E-Böden, 2 Schubkästen	Element offen mit 2 Schubkästen, 3 E-Böden
Maße (BxHxT) cm	45 x 210 x 38	45 x 210 x 40	45 x 210 x 40	45 x 210 x 40
Typen-Nr.	**VE40**	**VE41-L** **VE41-R (Abb.)**	**VE42-L** **VE42-R (Abb.)**	**VE43**
IN	279	304	334	319
Bei Bestellung bitte angeben	**Korpus**	**Korpus** **Tür** **Griff**	**Korpus** **Tür** **Schubkästen** **Griff**	**Korpus** **Schubkästen** **Griff**
Sonderbreite	20 - 44 cm	20 - 44 cm	-	-
Mehrpreis IN	146	146	-	-

HOLZ-ABDECKPLATTEN für Anbauelemente

Plattenstärke 1,9 cm. Passend zu Anbauelementen VK3..., VK4... . Ermöglicht fugenlose Oberfläche bei aneinander gereihten Kommoden.
Holz-Abdeckplatte wird einfach auf Korpus-Oberböden aufgelegt, Kunststoff-Haftpads verhindern Verrutschen.

Korpus	Dekor				
	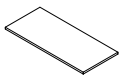	Passend zu Anbauelementen der Breite 45 + 45 cm oder 90 cm	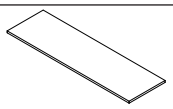	Passend zu Anbauelementen der Breite 45 + 45 + 45 cm oder 45 + 90 cm	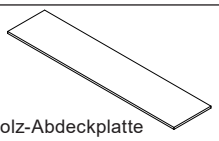	Passend zu Anbauelementen der Breite 45 + 45 + 45 + 45 cm oder 45 + 45 + 90 cm oder 90 + 90 cm
Bezeichnung	Holz-Abdeckplatte		Holz-Abdeckplatte		Holz-Abdeckplatte	
Maße (BxHxT) cm	90 x 2 x 40		135,5 x 2 x 40		180,5 x 2 x 40	
Typen-Nr.	**VPH42**		**VPH43**		**VPH44**	
IN	145		155		163	
Bei Bestellung bitte angeben	**Korpus**		**Korpus**		**Korpus**	
Sonderbreite	Sonderbreite in Form von Kürzung möglich. Mehrpreis je gekürzter Abdeckplatte IN 123 Achtung: Bei mehreren Artikeln unter Platte Maßzugabe + 0,2 cm je Artikel berücksichtigen					

HÄNGEELEMENTE

maximale Belastbarkeit 30 kg je Hänger

				PG1	PG2
Korpus	Dekor				
Klappe VA2-46	Dekor	oder	**Lack gegen Mehrpreis**	IN 122	IN 126
Klappe VA2-96	Dekor	oder	**Lack gegen Mehrpreis**	IN 129	IN 137

	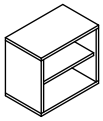 a	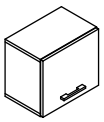 a	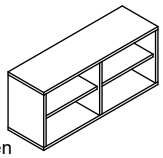 a	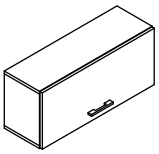 a
Bezeichnung	Hänger offen 1 E-Boden	Hänger 1 Klappe nach oben	Hänger offen 1 Mittelseite, 2 E-Böden	Hänger 1 Klappe nach oben
Maße (BxHxT) cm	45 x 40 x 28	45 x 40 x 30	90 x 40 x 28	90 x 40 x 30
Typen-Nr.	**VA2-40**	**VA2-46**	**VA2-90**	**VA2-96**
IN	191	207	217	234
Bei Bestellung bitte angeben	**Korpus**	**Korpus Klappe Griff**	**Korpus**	**Korpus Klappe Griff**
Sonderbreite	20 - 60 cm	-	60 - 89 cm	-
Mehrpreis IN	151	-	151	-

ZUBEHÖR für Anbauelemente (Einlegeböden) und Hängeelemente (Einbaustrahler)

Korpus Dekor

	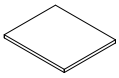 z	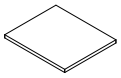 z	a	a	LED Einbaustrahler passend für Unterboden von Hängern. Für Hänger bis B 600 mm 1 LED-Einbaustrahler, ab B 601 mm 2 LED-Einbaustrahler
Bezeichnung	Einlegeboden für Korpusbreite 45cm	Einlegeboden für Korpusbreite 90cm	LED Einbaustrahler 1,5W	2 LED Einbaustrahler á 1,5W	
Maße (BxHxT) cm	41 x 2 x 35	42 x 2 x 35	6 x 1 x 6	je 6 x 1 x 6	
Typen-Nr.	**VKB45**	**VKB90**	**VX1**	**VX2**	
IN	137	137	142	172	**Trafo bitte separat bestellen.**
Bei Bestellung bitte angeben	**Korpus**	**Korpus**			

WANDBOARDE

maximale Belastbarkeit 10 kg je Board

Wandbefestigung ist nicht sichtbar.

Korpus Dekor

Bezeichnung	Wandboard	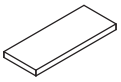	Wandboard	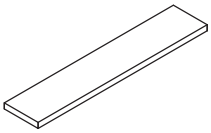
Maße (BxHxT) cm	45 x 3 x 18		90 x 3 x 18	
Typen-Nr.	**VB45**		**VB90**	
IN	169	z	180	z
Bei Bestellung bitte angeben	**Korpus**		**Korpus**	
Sonderbreite	34 - 44 cm		46 - 89 cm	
Mehrpreis IN	123		123	

SCHREIBTISCHE

Korpus Dekor

Korpus Schreibtischgestell — Dekor Alufarbig oder Schwarz

	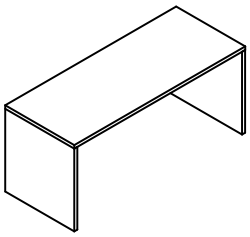 z	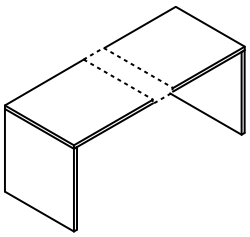 z	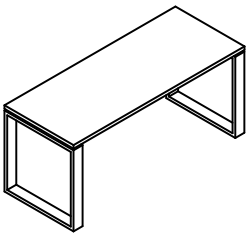 z	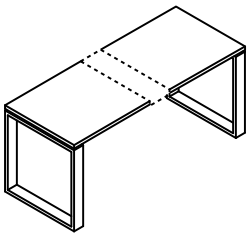 z
Bezeichnung	Wangenschreibtisch	Wangenschreibtisch variable Breite B möglich von 100 – 180 cm	Schreibtisch	Schreibtisch variable Breite B möglich von 100 – 180 cm
Maße (BxHxT) cm	135 x 73 x 61	100 – 180 x 73 x 61	135 x 73 x 61	100 – 180 x 73 x 61
Typen-Nr.	**VTW5**	**VTW4**	**VT13**	**VT13-SO**
IN	236	268	308	330
Bei Bestellung bitte angeben	**Dekor Tischplatte Dekor Seitenwangen**	**Dekor Tischplatte Dekor Seitenwangen Breitenmaß**	**Korpus Schreibtischgestell**	**Korpus Schreibtischgestell Breitenmaß**

ROLLCONTAINER

				PG 1	PG 2
Korpus	Dekor				
Schubkasten	Dekor	oder	**Lack gegen Mehrpreis**	IN 122	IN 126

	Tragkraft: Der Oberboden kann bei beladenen Schubkästen mit max. 80 kg zusätzlich belastet werden. Rollen sind bremsbar und geeignet für Hartböden.	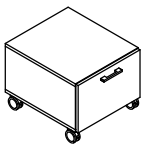	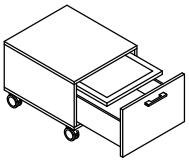 a
Bezeichnung	Rollcontainer Schubkasten und 1 verdeckter Utensilienauszug		
Maße (BxHxT) cm	52 x 44 x 61		
Typen-Nr.	**VT53**		
IN	259		
Bei Bestellung bitte angeben	**Korpus Schubkasten Griff**		

Druckfehler, Konstruktions-, Maß- und Modelländerungen vorbehalten. Alle Maße sind circa Maße in cm. Lieferzustand: a = aufgebaut, z = zerlegt.